L

BOMBAS DE ENGRANAJES

GEAR PUMPS

Roquet

making **moves**

Tapa tipo 10
Front flange type 10

5 **Eje forma** *Shaft form* **E**

Máx. par de arrastre / *Max. driving torque* 160 Nm

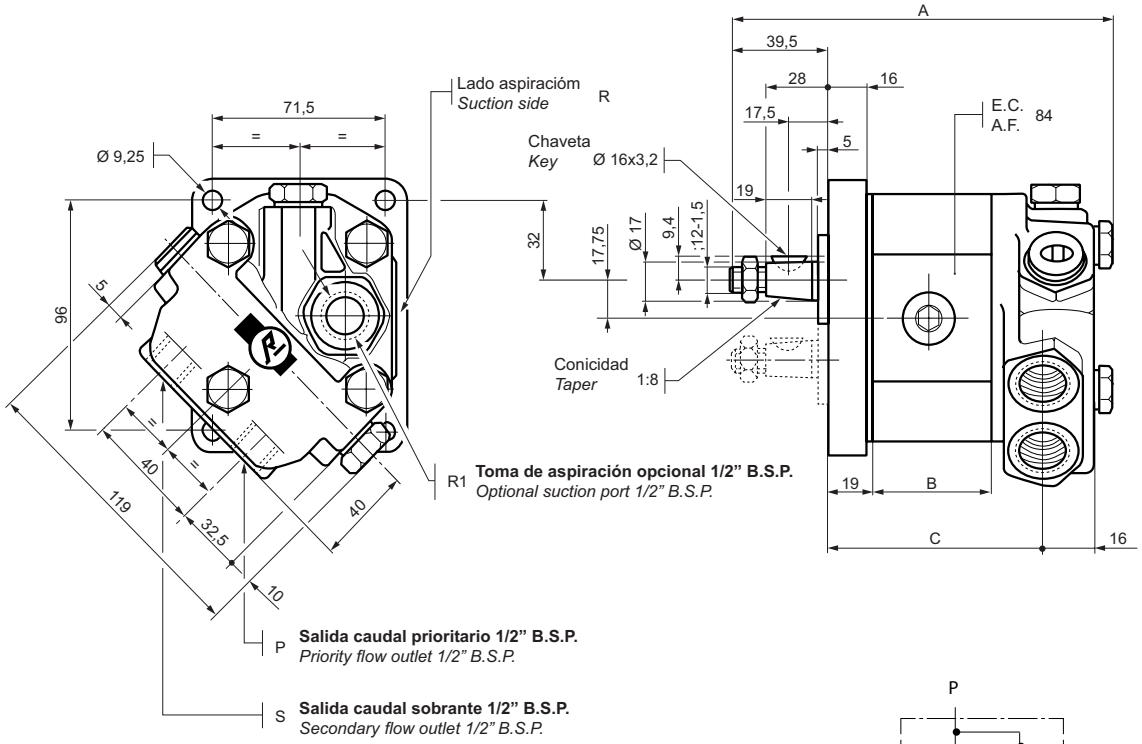

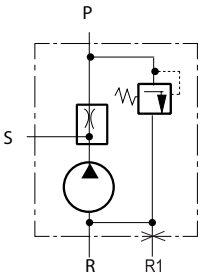

NOTA:
Esta bomba con repartidor de caudal se podrá montar con cualquiera de las tapas y ejes que se representan en este catálogo.

Cuando se desee esta bomba con giro izquierda, el eje quedará situado en el lugar indicado con trazos.

NOTE:
This pump with priority flow valve is available with any fixing flange and shaft form shown in this catalogue.

For counter-clockwise rotation pumps the situation of the shaft will be as above shown with backstitched.

Modelo *Model*	Cilindrada cm³/v *Displacement cc/r*	A	B	C	Peso kg *Weight kg*
1L6DE10R/RC◘✶	4	157,3	46,8	92,8	4,3
1L9DE10R/RC◘✶	6	160,8	50,3	96,3	4,5
1L12DE10R/RC◘✶	8	164	53,6	99,5	4,5
1L16DE10R/RC◘✶	10,6	168,5	58	104	4,7
1L18DE10R/RC◘✶	12	171	60,5	106,5	4,9

Modelo *Model*	Cilindrada cm³/v *Displacement cc/r*	A	B	C	Peso kg *Weight kg*
1L22DE10R/RC◘✶	14,6	175,3	64,8	110,8	5
1L24DE10R/RC◘✶	16	177,5	67	113	5,3
1L27DE10R/RC◘✶	18	181	70,6	116,5	5,5
1L35DE10R/RC◘✶	23,3	190	79,6	125,5	6
1L40DE10R/RC◘✶	26,6	194	83,6	129,6	6,3

◘ **Taraje válvula limitadora** / *Relief valve pressure setting*
✶ **Caudal constante** / *Constant flow*